SANY

SY39

BOMBA DE HORMIGÓN MONTADA SOBRE CAMIÓN

ESPECIFICACIONES DEL PRODUCTO

EFICIENCIA PARA SU FLOTA

Las bombas de pluma SANY, completamente respaldadas por Putzmeister America, conjugan la fabricación de calidad automotriz con los equipos de Ventas, Repuestos y Servicios de Putzmeister, líderes en la industria.

Una nueva incorporación a nuestro catálogo incluye el modelo SY39RZ5. La SY39 va montada sobre un camión rígido de 3 ejes y tiene capacidad para bombear 165m³ por hora, lo que hace que esta unidad sea una de las bombas más poderosas con capacidades máximas de alcance. Todas las bombas de hormigón SANY aportan valor, simplicidad, fiabilidad y rentabilidad.

Línea gratuita: 1-800-890-0269 **Piezas y servicio:** 1-800-884-7210

DESCRIPCIÓN DE LAS CARACTERÍSTICAS

NUEVA PANTALLA TÁCTIL DE 11” SYSD:

La pantalla táctil SYSD facilita la operación y permite a los usuarios realizar diagnósticos rápidamente. La SYSD muestra entradas/salidas, desvíos y códigos de falla para identificar y solucionar problemas y conseguir que su bomba se mantenga en funcionamiento.

9

CAMBIO ENTRE LA ALIMENTACIÓN EN EL LADO DEL VÁSTAGO Y EN EL LADO DEL PISTÓN (SBU):

Las cajas lógicas de la bomba permiten al operador pasar del bombeo a presión baja al bombeo a presión alta simplemente accionando un interruptor. El interruptor para cambiar la presión de bombeo se encuentra en el panel trasero.

10

SOPORTE UNILATERAL (OSS) AUTOMÁTICO:

El sistema de control SYMC calcula automáticamente el área de rotación de la pluma de acuerdo con el modo de bombeo, los estabilizadores y la retroalimentación de estabilización.

11

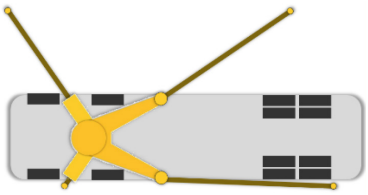

EQUIPO ESTÁNDAR

- Tanque de agua de 185 gal
- Bomba de agua de 30 gal/min (105 psi)
- Línea de impulsión de pared doble: DN 125, 5,5”
- Terminal de manguera de 3 m: DN 125, 5,5”
- Tolva de hormigón con agitador
- Tolva de lubricación centralizada, accionada hidráulicamente
- Kit de partes de metal duro sujetas a desgaste
- Interruptor de seguridad del agitador en la rejilla de la tolva
- Luz de trabajo de la tolva
- Luces de posición laterales
- Cilindro de material internamente cromado
- Pantalla de interfaz de usuario SANY SYLD
- Sistema de control SANY SYMC
- Control remoto proporcional por radio
- Segundo transmisor de control remoto con cable de 30 m
- Pedestal de pluma (estabilizadores tipo X y patas basculantes)
- Soporte unilateral "One Side Support" (OSS) (dispositivo de asistencia)
- Almohadillas estabilizadoras (4x)
- Bocina en la tolva activada por control remoto
- Pasamanos en los escalones traseros
- Bocina (manual) montada en la pluma
- Dispositivo de aviso de que la pluma no está en su soporte
- Kit de autorización para carreteras en Estados Unidos
- Convertidor 12V/24V
- Plataforma de aluminio
- Escalones traseros para los lados izquierdo y derecho
- Cubierta plegable de plástico para la tolva
- Vibrador de la rejilla de la tolva (control remoto)

DATOS TÉCNICOS DEL MODELO SY39

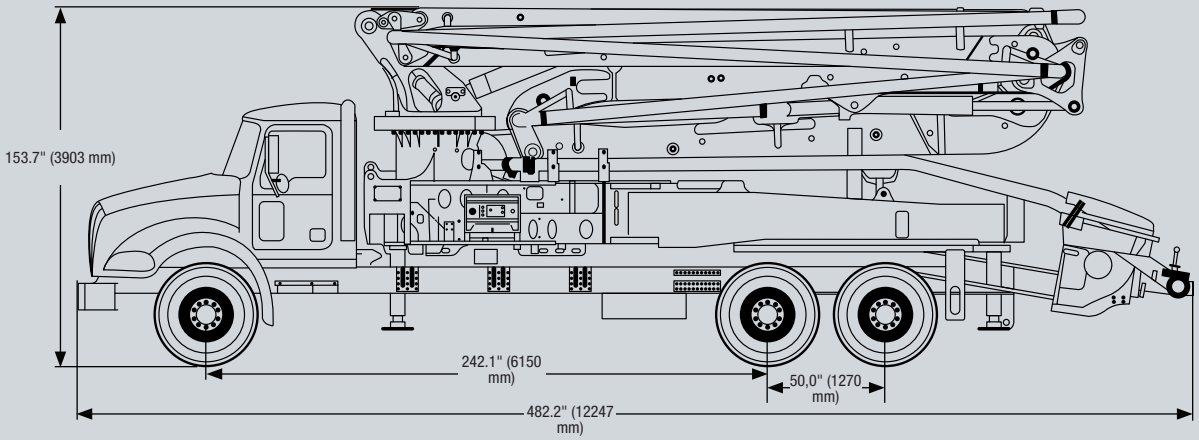

DIAGRAMA DE RANGOS DEL MODELO SY39

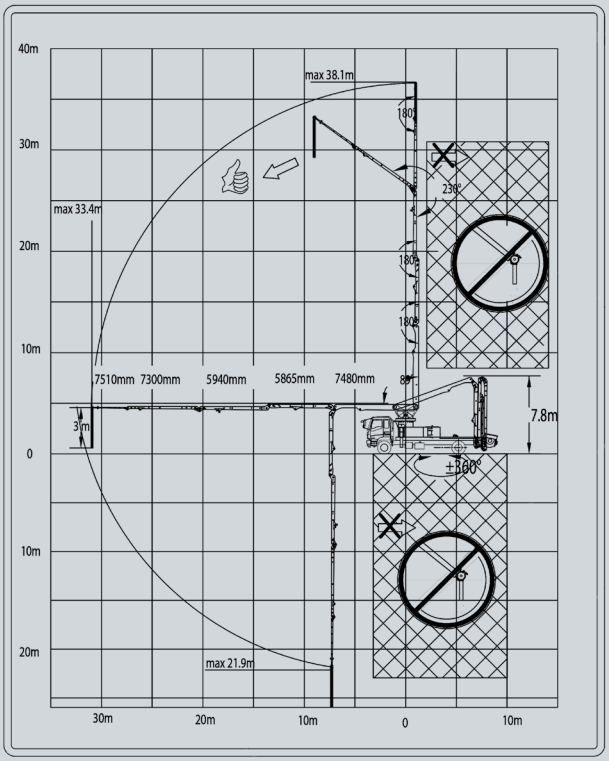

SY39

MÁQUINA	
Longitud	40’ 2” (12,3 m)
Ancho	8’ 6” (2,6 m)
Altura	12’ 8” (3,9 m)
Peso	58.248 lbs (26.421 kg)

PLUMA	
Patrón de plegado de la pluma	RZ
Rotación de la pluma	± 360
Brazos de la pluma	5
Alcance vertical	125" (38,1 m)
Alcance horizontal	109’ 6” (33,4 m)
Altura con pluma extendida	25’ 6” (7,8 m)

ESTABILIZADORES	
Tipo de estabilizadores	Extensores en X / Basculantes
Separación de los estabilizadores delanteros	20" (6,1 m)
Separación de los estabilizadores traseros	24’ 3” (7,4 m)
Función de soporte unilateral "One Side Support" (OSS)	Sí

BOMBA	
Modelo SANY PCU	SY-165
Bomba de aceite principal	Rexroth
Configuración del sistema hidráulico	Circuito abierto
Presión del sistema hidráulico	4672 psi (320 bares)
Salida - lado del vástago	260 yd³/hr (200 m³/hr)
Salida - lado del pistón	180 yd³/hr (137 m³/hr)
Presión - lado del vástago	1201 psi (83 bares)
Presión - lado del pistón	1757 psi (120 bares)
Recorridos por minuto - lado del vástago	33
Recorridos por minuto - lado del pistón	23
Diámetro del cilindro de material	260 mm
Longitud del recorrido	1900 mm

TOLVA	BC38C10AM
Altura	1397 mm
Capacidad	602 litres

DIAGRAMA DE LOS ESTABILIZADORES

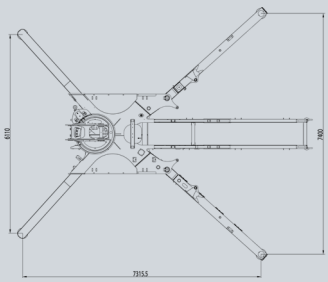

DIAGRAMA DEL SISTEMA OSS

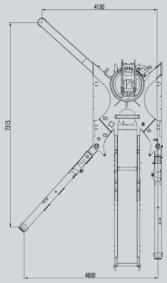

† Los datos técnicos se basan en la elección de un chasis Mack Granite GR64BR MP7 mDrive.

UNA PROMESA DE RENDIMIENTO

Cuando está reuniendo una flota de bombas para hormigón, es importante trabajar con una compañía que esté a su lado en cada paso del proceso. Puede estar seguro de que cuando usted adquiere una unidad SANY a través de Putzmeister America, Inc., usted cuenta con el respaldo absoluto de nuestra compañía.

Putzmeister PRO-VANTAGE WARRANTY PLAN

QUALITY GENUINE PARTS PUTZMEISTER

QUALITY SYSTEM CERTIFIED ISO 9001:2008

Brindamos apoyo las 24 horas del día, los 7 días de la semana

- **Asistencia al cliente y servicio técnico:** Además de ofrecer asistencia técnica las 24 horas del día, los 7 días de la semana, Putzmeister cuenta con técnicos de servicio expertos sobre el terreno disponibles para asistir las puestas en marcha de las bombas de pluma.
- **Cobertura de la garantía:** Putzmeister garantiza las bombas para hormigón SANY 12 meses o 2000 horas (lo que ocurra primero) después de la entrega al comprador inicial.
- **Repuestos y accesorios:** Los clientes pueden adquirir repuestos a través de Putzmeister America. Nuestro inventario disponible incluye más de 20.000 piezas.
- **Calidad y asistencia:** Putzmeister le acompañará en todo el proceso, desde las preguntas que pueda tener antes de realizar la compra hasta la experiencia técnica que necesite en el lugar de la obra. Elija Putzmeister y obtendrá más que un equipo. Tendrá una promesa de rendimiento.

Distribuidor autorizado. © Putzmeister America, Inc. 2023 SY 0085 ES

SANY

Putzmeister
1733 90th Street | Sturtevant, WI 53177 USA
T: (262) 886-3200 | (800) 884-7210
F: (262) 884-6338 | sanyconcretemachinery.com